注記)
1)指示なき角部はC0.2面取りのこと
2)表面粗さは算術平均粗さＲａにて記載
3)記載なき寸法公差は寸法公差管理規定に準拠のこと

6.3 (3.2 ,)

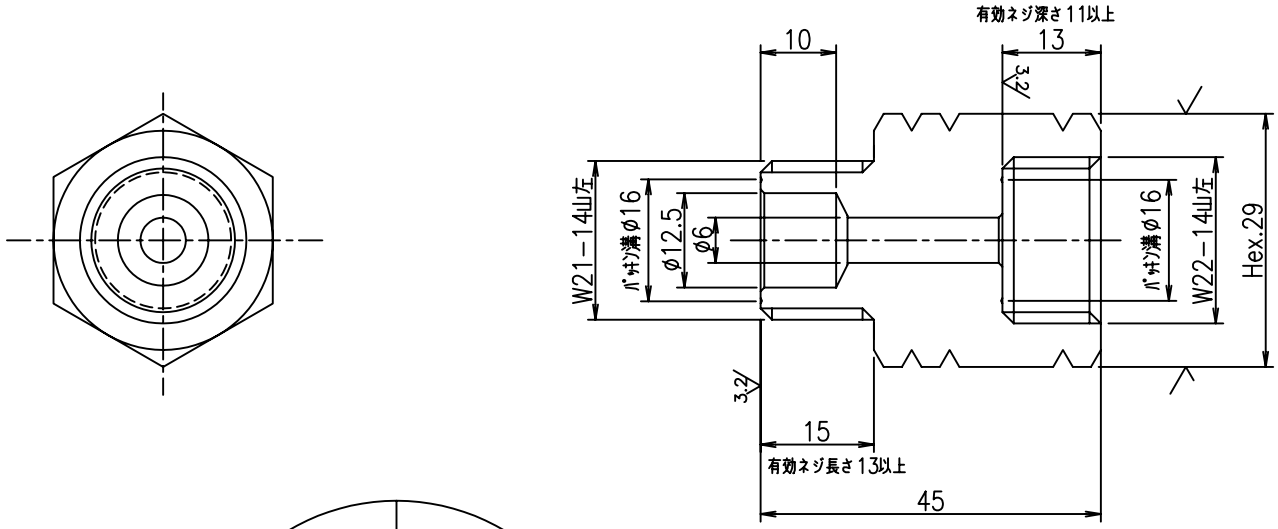

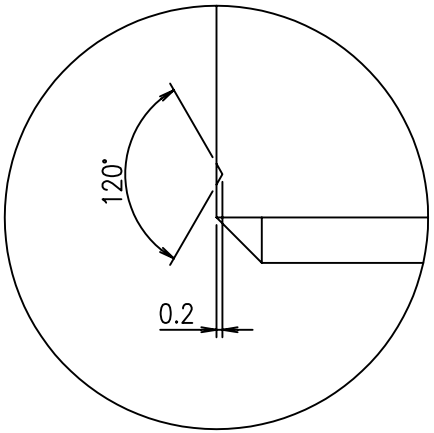

パッキン溝部詳細
(SCALE 4:1)

番号	訂正内容	日付	訂正者	承認
-01				
-02				
-03				
-04				
-05				

図面寸法	JISB0405-m	JISB0405-c
0.5以上 3以下	±0.1	±0.2
3を超え 6以下	±0.1	±0.3
6を超え 30以下	±0.2	±0.5
30を超え 120以下	±0.3	±0.8
120を超え 400以下	±0.5	±1.2
400を超え1000以下	±0.8	±2.0
1000を超え2000以下	±1.2	±3.0
2000を超え4000以下	±2.0	±4.0

数量		材質	SUS316	処理		工事名	変換継手
承認	設計	製図	坂	摘要		品名	W21−14左オスXW22−14左メス
		H20.11.06	大村技研株式会社			尺度 1/1	図番 OHJ-6-2114L-2214LF