注記)
1)指示なき角部はC0.2面取りのこと
2)表面粗さは算術平均粗さＲａにて記載
3)記載なき寸法公差は寸法公差管理規定に準拠のこと

6.3 ( )

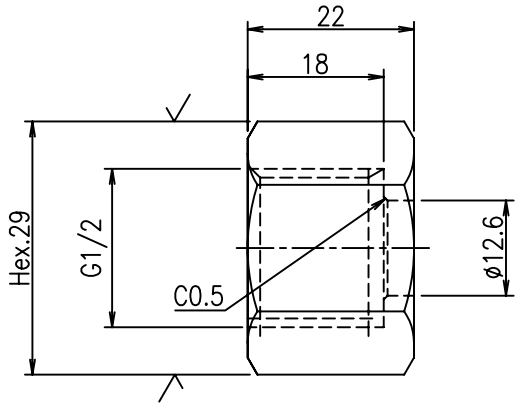

番号	訂正内容	日付	訂正者	承認
-01				
-02				
-03				
-04				
-05				

図面寸法	JISB0405-m	JISB0405-c
0.5以上 3以下	±0.1	±0.2
3を超え 6以下	±0.1	±0.3
6を超え 30以下	±0.2	±0.5
30を超え 120以下	±0.3	±0.8
120を超え 400以下	±0.5	±1.2
400を超え 1000以下	±0.8	±2.0
1000を超え 2000以下	±1.2	±3.0
2000を超え 4000以下	±2.0	±4.0

数量		材質	SUS316	処理		工事名	袋ナット
承認	設計	製図	坂 H21.10.19	摘要		品名	G1/2
大村技研株式会社						尺度 1/1	図番 OHN-6-G12