注記)
1)指示なき角部はC0.2面取りのこと
2)表面粗さは算術平均粗さＲａにて記載
3)記載なき寸法公差は寸法公差管理規定に準拠のこと

6.3 ( 3.2 )

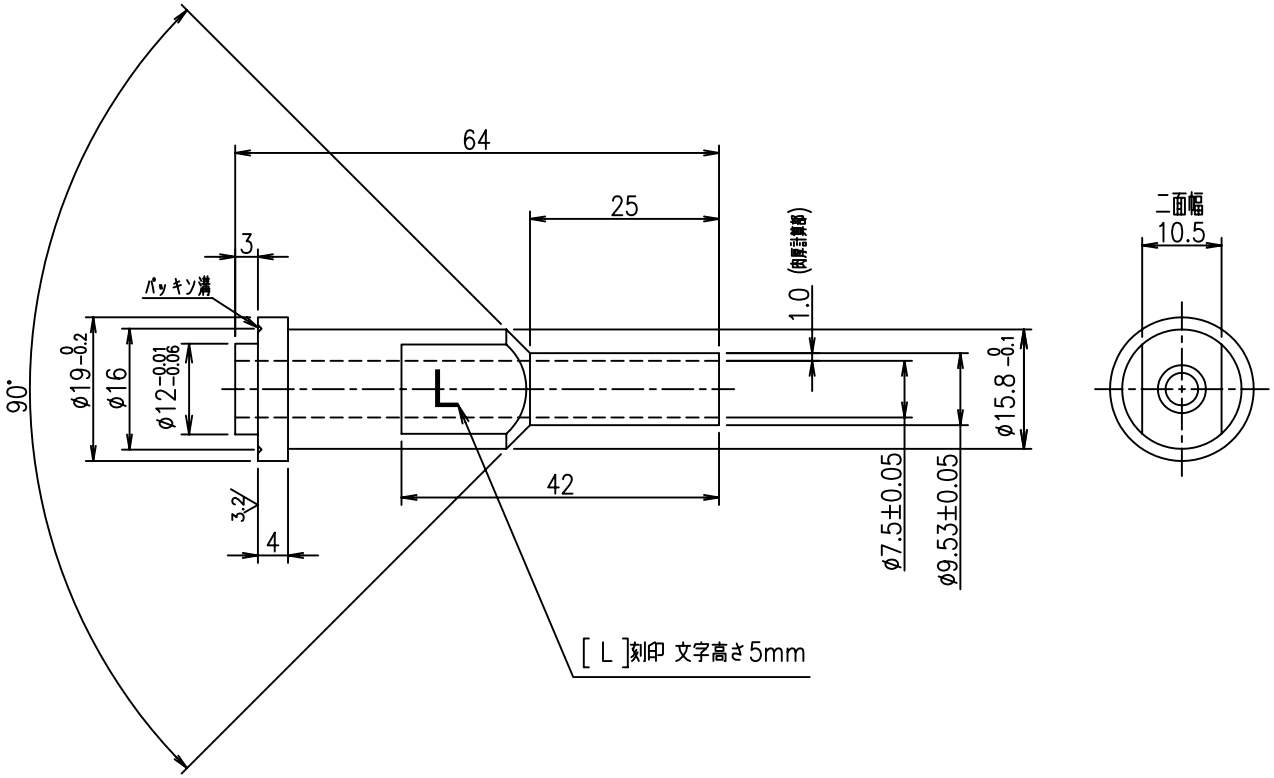


| 番号 | 訂正内容 | 日付 | 訂正者 | 承認 |
|---|---|---|---|---|
| -01 | | | | |
| -02 | | | | |
| -03 | | | | |
| -04 | | | | |
| -05 | | | | |

| 図面寸法 | JISB0405-m | JISB0405-c |
|---|---|---|
| 0.5以上 3以下 | ±0.1 | ±0.2 |
| 3を超え 6以下 | ±0.1 | ±0.3 |
| 6を超え 30以下 | ±0.2 | ±0.5 |
| 30を超え 120以下 | ±0.3 | ±0.8 |
| 120を超え 400以下 | ±0.5 | ±1.2 |
| 400を超え 1000以下 | ±0.8 | ±2.0 |
| 1000を超え 2000以下 | ±1.2 | ±3.0 |
| 2000を超え 4000以下 | ±2.0 | ±4.0 |

| | | | | | | | |
|---|---|---|---|---|---|---|---|
| 数量 | | 材質 | SUS316L | 処理 | | 工事名 | スリーブ |
| 承認 | 設計 | 製図 | 摘要 | | | 品名 | W22-14X9.53突合せ |
| | | 坂 | 大村技研株式会社 | | | 尺度 | 1/1 |
| | | H20.11.04 | | | | 図番 | OHS-L-2214-0953-BW |